ЧЕБОКСАРСКИЙ ЭЛЕКТРОАППАРАТНЫЙ ЗАВОД

Выключатели автоматические низковольтные серии ВА11

Выключатели автоматические низковольтные ВА11 предназначены для проведения тока в нормальном режиме и отключения тока при коротких замыканиях, перегрузках, недопустимых снижениях напряжения и нечастых оперативных включений и отключений электрических цепей напряжением до 690В переменного тока частотой 50Гц и до 440В постоянного тока.

Выключатели соответствуют техническим условиям ТУ 3422-100-05797954-2015.

Условия эксплуатации

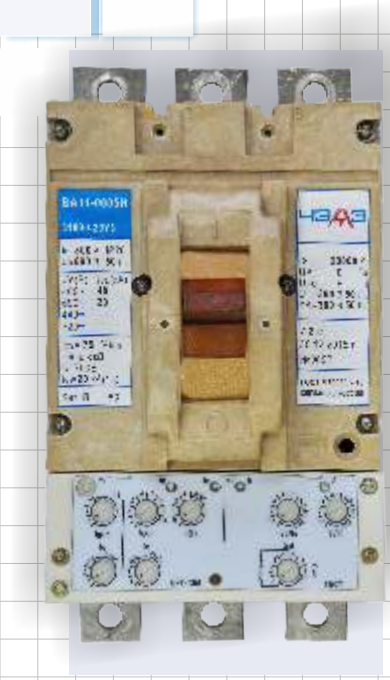

Выключатели по стойкости к воздействию механических и климатических факторов соответствуют ГОСТ 17516.1 (группа М4 с учетом дополнительных требований ДТ5, ДТ6) и ГОСТ 15150 (УХЛ3 и Т3)

Конструктивные особенности

Выключатели могут иметь удлиненные и расширительные (для увеличения межполюсного расстояния) клиентские зажимы.

Выключатели могут быть со стандартными и многофункциональными электронными и электромагнитными расцепителями,а также могут комплектоваться независимым расцепителем, вспомогательными контактами и микропереключателями, электроприводом.

Электронные расцепители переменного тока обеспечивают наличие сигнализации причины отключения электрического тока, логическую селективность, выход на RS - 485 и ускоренную защиту от короткого з амыкания.

Выключатели переменного тока должны быть трехполюсными, а постоянного тока двухполюсными.

Категории применения выключателей А или Б (неселективные или селективные)

Основные технические характеристики выключателей указаны ниже в таблице 1, габаритные размеры на рисунке 1.

Рисунок 1. Габаритные, установочные и присоединительные размеры выключателя ВА11.

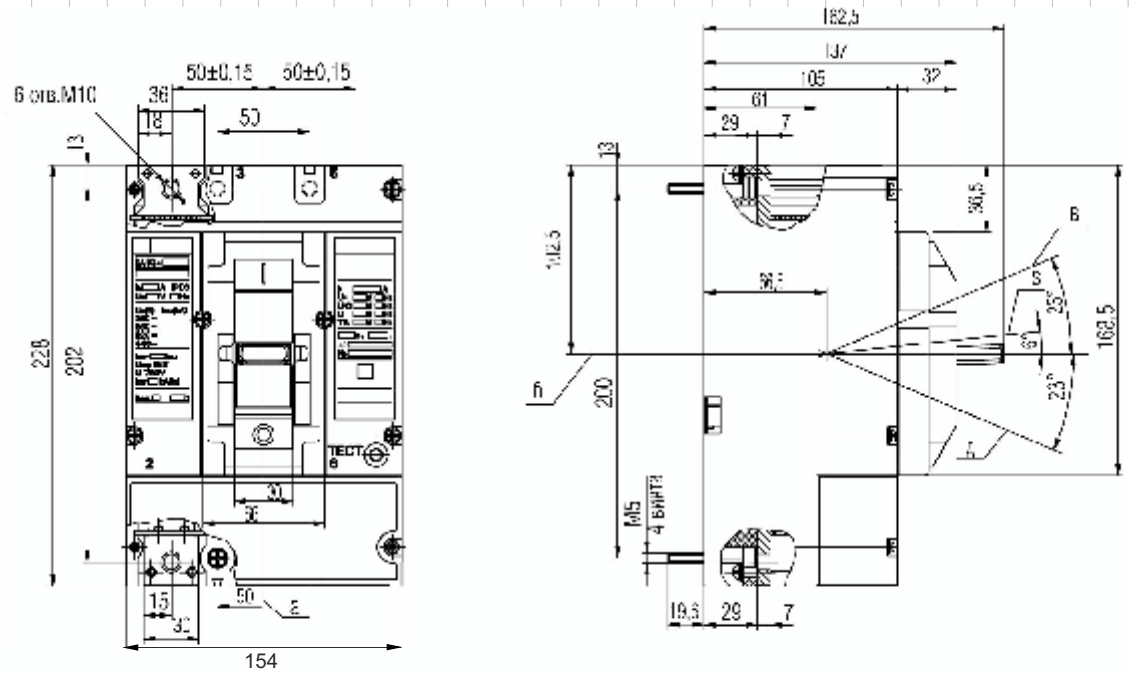

а-ось вертикальная; б-ось горизонтальная; в-включено; s- отключено автоматически; д-взвод и отключено вручную.

Таблица 1 - Автоматические выключатели переменного и постоянного тока с электронными расцепителями

Тип выключателя		ВА11-0065, ВА11-0165, ВА11-0255, ВА11-0405, ВА11-0635, ВА11-0805, ВА11-1005			ВА11-0063, ВА11-0163, ВА11-0253, ВА11-0403, ВА11-0633, ВА11-0803, ВА11-1003		
Род тока		переменный 50Гц			постоянный		
Исполнение по предельной коммутационной способности		С	Н	П	С	Н	П
Номинальные токи выключателя In, А, при температуре 40°С		160, 250, 400, 630, 1000			63, 100,160, 250, 400, 630, 1000		
Номинальное рабочее напряжение, В		400, 690			320, 440		
Номинальное напряжение изоляции, В		750			750		
Номинальная прочность изоляции, В		3000			3000		
Номинальное импульсное выдерживаемое напряжение, Uimp, кВ		8			8		
Номинальная предельная наибольшая отключающая способность Icu, кА, при напряжении*:	~400В	29	40	70	–	–	–
	~ 690	15	20	25	–	–	–
	=320	–	–	–	40	75	100
	=440	–	–	–	35	65	100
Категория применения		В		А	В		А
Номинальный кратковременно выдерживамый ток Icw, кА, (1с)		20		–	20		–
Номинальная рабочая наибольшая отключающая способность Ics % Icu		100	75		100	75	
Уставки электронного расцепителя тока	Номинального тока расцепителя I_R, в кратности к In	0,3;0,4; 0,5; 0,6; 0,7; 0,8; 0,9; 1,0			0,3; 0,4; 0,5; 0,6; 0,7; 0,8; 0,9;1,0		
	Выбор характеристики по времени при перезагрузке	Мгновенное срабатывание, срабатывание с независимой от тока выдержкой времени, обратно квадратичная, обратная четвертой степени, откл			обратно квадратичная		
	По току короткого замыкания Isd, в кратности к I_R	1,5; 2; 3; 4; 6; 8; 10; Откл			2, 4, 6		
	по времени при коротком замыкании, с, tsd	0,1; 0,2; 0,3; 0,4			0,0; 0,1; 0,2; 0,3		
	По току короткого замыкания Ii, в кратности к I_R	1,5; 2; 4; 6; 8; 10; 12; Откл			–		
	По току однофазного замыкания на землю Ig, в кратности к In	0,3; 0,5; 0,7; 1,0			–		
	По времени при однофазном замыкании на землю tg, с	0,2; 0,3; 0,4; Откл			–		
	По времени при перегрузке, t_R с, при $6I_R$ ($5I_R$)	4, 8, 16, Откл			4,8,16		
Уставки по току электромагнитного расцепителя в кратности к In		–	32***	10	–	20	10
Габаритные размеры (Ширина × Высота × Глубина), мм		154×228×105			154×228×105		
Масса, кг, не более		7,2	7,5		5,5	7,5	
Ресурс	Общий, циклов ВО	10000			10000		
	Под нагрузкой при напряжении ~400В, =440В, циклов ВО	2500…10000 ВО в зависимости от номинального тока расцепителя					

*Действующее значение. ** $6I_R$- для переменного тока, $5I_R$- для постоянного тока
*** 20 кА для номинального тока 1000А

Адрес ЗАО «ЧЭАЗ» 428000,г.Чебоксары,пр.И.Яковлева,5
Факс (8352)62-73-24,62-73-52,62-72-67
Телефоны (8352) 39-56-90
E-mail cheaz@cheaz.ru

www.CHEAZ.ru