ЧЭАЗ
ЧЕБОКСАРСКИЙ ЭЛЕКТРОАППАРАТНЫЙ ЗАВОД

Выключатели вакуумные серии ВВ-ЧЭАЗ-10

Выключатели предназначены для коммутации электрических цепей в нормальных и аварийных режимах в сетях трехфазного переменного тока частотой 50 Гц номинальным напряжением 6 (10) кВ в шкафах КРУ и КРУН.

Условия эксплуатации

Выключатели соответствуют техническим условиям БКЖИ.674152.001ТУ

Выключатели по стойкости к воздействию механических факторов окружающей среды соответствуют ГОСТ 17516.1 - 90 (группа М2).

Климатическое исполнение выключателей У3 по ГОСТ 15150 – 69.

Конструктивные особенности

Выключатели изготавливаются в стационарном исполнении и на выкатных элементах кассетного типа.

По конструктивной и функциональной связи между полюсами выключатели имеют трехполюсное исполнение с общим пружинно-моторным приводом на три полюса, который использует для включения выключателя энергию цилиндрической пружины, заведенной при помощи мотор-редуктора.

Комплектация выключателя		Исполнение	
		Стационарное	Выкатное
Стандартная комплектация выключателя			
1	Электромагниты включения и отключения	+	+
2	Кнопки «Включение» и «Отключение»	+	+
3	Вспомогательные контакты	+	+
4	Электродвигатель взвода пружины	+	+
5	Индикаторы взвода пружины и положения главных контактов выключателя	+	+
6	Счетчик циклов операций включения-отключения	+	+
7	Жгут вторичных цепей с разъемом для присоединения к внешним цепям	+	+
8	Тележка	–	+
9	Рукоятка ручного взвода пружины	+	+
10	Рукоятка оперирования выкатным элементом	–	+
11	Блокировка повторного включения	+	+
12	Контактная система типа «тюльпан»	–	+
По заказу			
13	Шунтовые катушки отключения (2 шт.)	+	+
14	Расцепитель минимального напряжения	+	+
15	Расцепитель минимального напряжения с выдержкой времени	+	+
16	Электромагнитная блокировка включения выключателя при отсутствии оперативного питания	+	+
17	Клеммный ряд	+	+
18	Обрамление	+	+
19	Межфазные перегородки	+	–
20	Электромагнитная блокировка перемещения выкатного элемента	–	+

Отсутствует возможность установки: –
Имеется возможность установки: +

Адрес АО «ЧЭАЗ» 428020, г. Чебоксары, пр. И.Яковлева, 5
Факс +7 (8352) 62-72-31
Телефоны +7 (8352) 39-52-32
E-mail cheaz@cheaz.ru

www.CHEAZ.ru

Таблица 1 – Основные технические характеристики выключателей типа ВВ-ЧЭАЗ-2-10 серии ВВ-ЧЭАЗ-10

№ п/п	Характеристика	Ед. изм.	Значения									
1	Номинальное напряжение	кВ	10									
2	Наибольшее рабочее напряжение		12									
3	Номин. выдерживаемое напряжение промышленной частоты (1 мин.)		42									
4	Номин. выдерживаемое напряжение грозового импульса (пиковое значение)		75									
5	Номинальная частота	Гц	50									
6	Номинальный ток	А	630, 1250			1600			2000, 2500, 3150, 4000			2500, 3150, 4000
7	Номинальный ток отключения	кА	20	25	31,5	20	25	31,5	20	25	31,5	40
8	Кратковременно выдерживаемый ток (ток термической стойкости)		20	25	31,5	20	25	31,5	20	25	31,5	40
9	Ток электродинамическойстойкости		51	63	81	51	63	81	51	63	81	102
10	Ток включения		51	63	81	51	63	81	51	63	81	102
11	Время короткого замыкания	с	4									
12	Межфазное расстояние	мм	150, 210			210			275			
13	Время отключения	мс	60 max									
14	Время включения		65 max									
15	Механическая износостойкость	Циклов ВО	10 000									
16	Ресурс по коммутационной стойкости при 100 % номинального тока отключения		25									
17	Номинальное рабочее напряжение вторичной цепи	В	АС 120/230, DC 110/220									
18	Ср. скорость отключения	м/с	0,7 ...1,1									
19	Ср. скорость включения		0,8 ...1,2									
20	Ном. ком. цикл		О-0,3с-ВО-180с-ВО									

Габаритные, присоединительные и установочные размеры выключателей типа ВВ-ЧЭАЗ-2-10

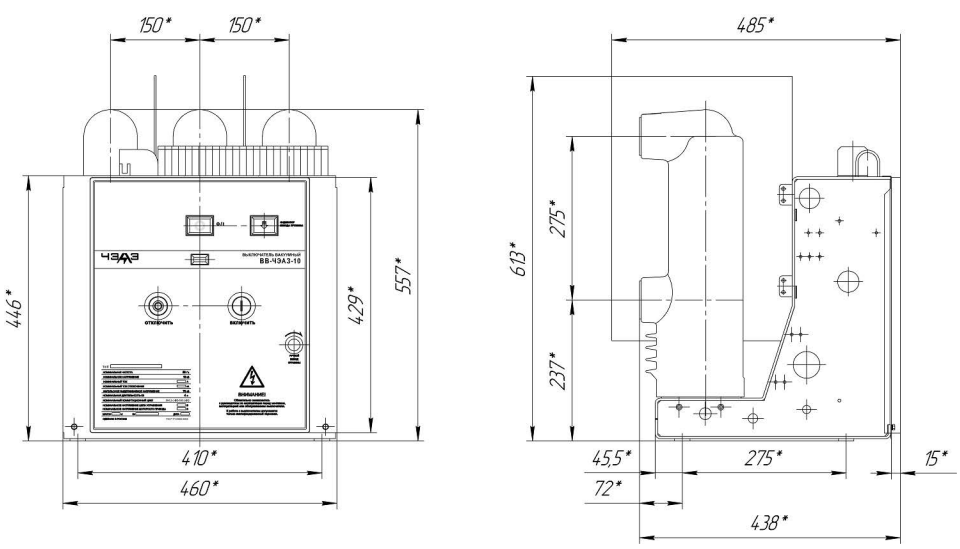

Рисунок 1 – ВВ-ЧЭАЗ-2-А-10-20(25; 31,5)/630(1250)

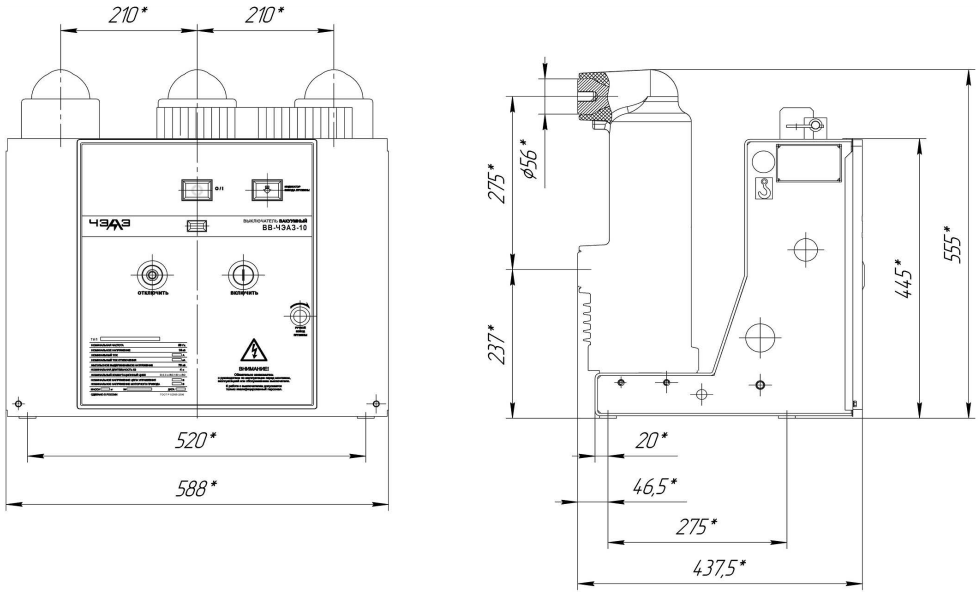

Рисунок 2 – ВВ-ЧЭАЗ-2-В-10-20(25; 31,5)/630(1250; 1600)

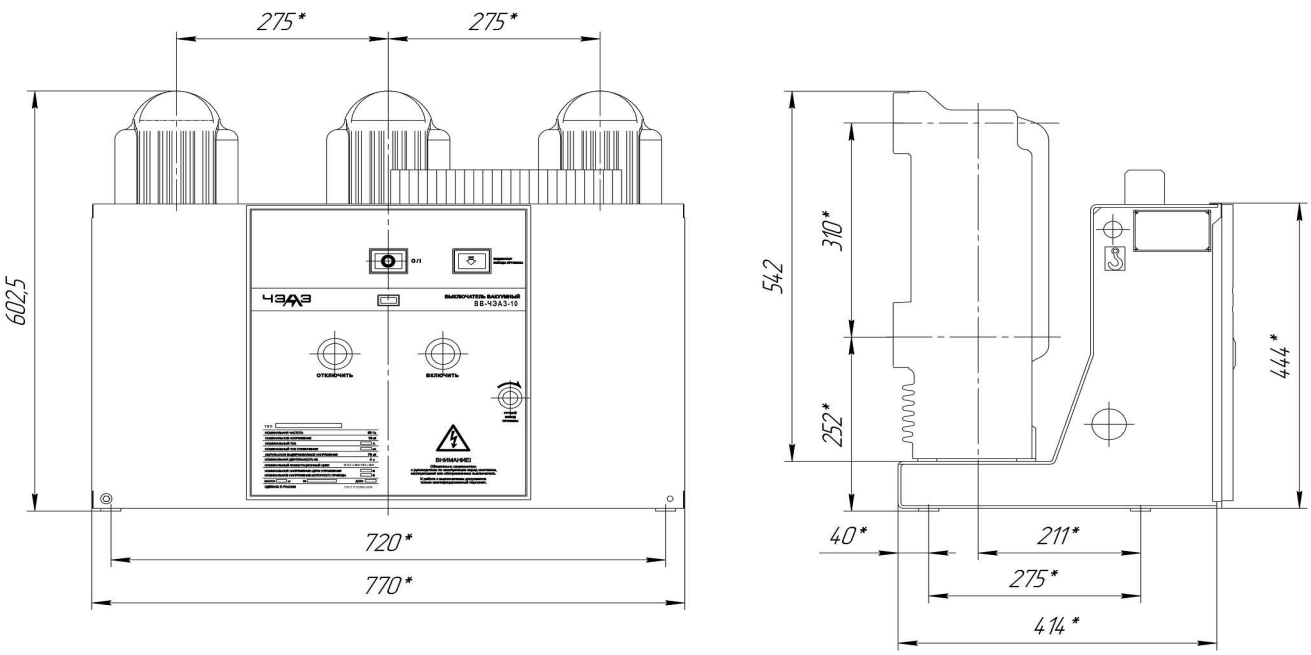

Рисунок 3 – ВВ-ЧЭАЗ-2-С-10-31,5(40)/2000

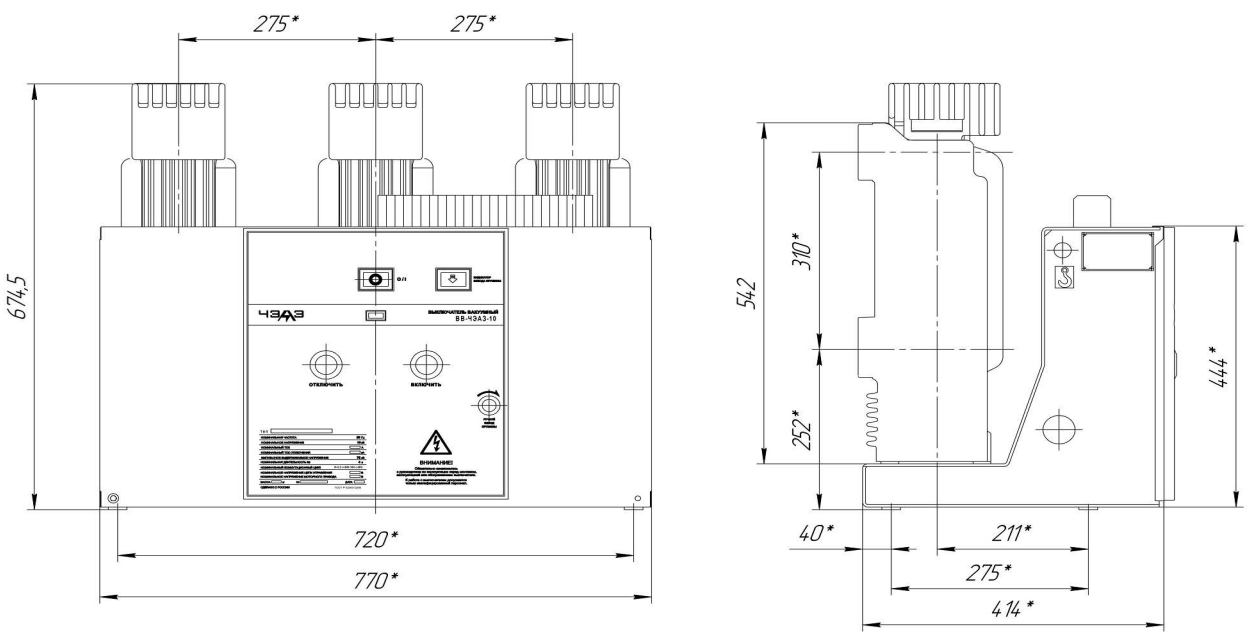

Рисунок 4 – ВВ-ЧЭАЗ-2-С-10-31,5(40)/2500(3150; 4000)