Реле повторного включения РПВ-58 ТУ16-523.014-79

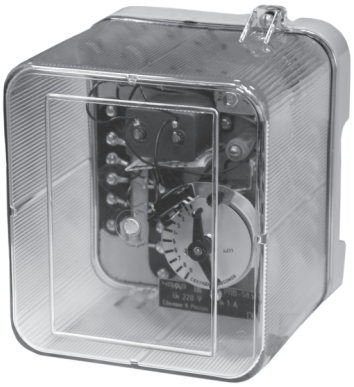

РПВ-58

Назначение

Реле повторного включения предназначено для применения в схемах трехфазного автоматического повторного включения однократного действия.

Условия эксплуатации

Климатическое исполнение УХЛ, категория размещения «4» по ГОСТ 15150-69.

Диапазон рабочих температур окружающего воздуха от минус 20 до плюс 40 ºС.

Степень защиты оболочки реле - IP40, а контактных зажимов для присоединения внешних проводников – IP00 по ГОСТ 14255-69.

Технические данные

Номинальное напряжение постоянного тока, V	110 или 220
Номинальный ток удерживания токовой обмотки промежуточного реле, А	0,25; 0,5; 1; 2,5 или 4
Выдержка времени срабатывания реле времени в пределах, s	0,5 - 9
Время готовности реле к повторному действию (время заряда конденсатора), при U=Uн, s	20 - 30
Напряжение срабатывания реле, не более	0,8Uн
Время готовности реле к повторному действию при 0,8Uн, min, не более	2
Мощность, потребляемая токовой обмоткой промежуточного реле при Iн, не более, W	1,5
Конструктивное исполнение по способу присоединения внешних проводников	переднее или заднее (винтом или шпилькой)
Габаритные размеры, mm, не более	179x218x170
Масса, kg, не более	3,7

Типоисполнения реле приведены в таблице 1.

Таблица 1

Тип реле	Номинальное напряжение постоянного тока, V	Номинальный ток удерживания, А	Номенклатурный номер
РПВ-58	220	0,25	ДС 06 058 001 7
		0,5	ДС 06 058 002 7
		1	ДС 06 058 003 7
		2,5	ДС 06 058 004 7
		4	ДС 06 058 005 7
	110	0,25	ДС 06 058 006 7
		0,5	ДС 06 058 007 7
		1	ДС 06 058 008 7
		2,5	ДС 06 058 009 7
		4	ДС 06 058 010 7

Реле поставляются с универсальным комплектом деталей присоединения внешних проводников (переднего, заднего винтом и заднего шпилькой).

Габаритные, установочные и присоединительные размеры реле приведены на рисунке 2, схема подключения на рисунке 1.

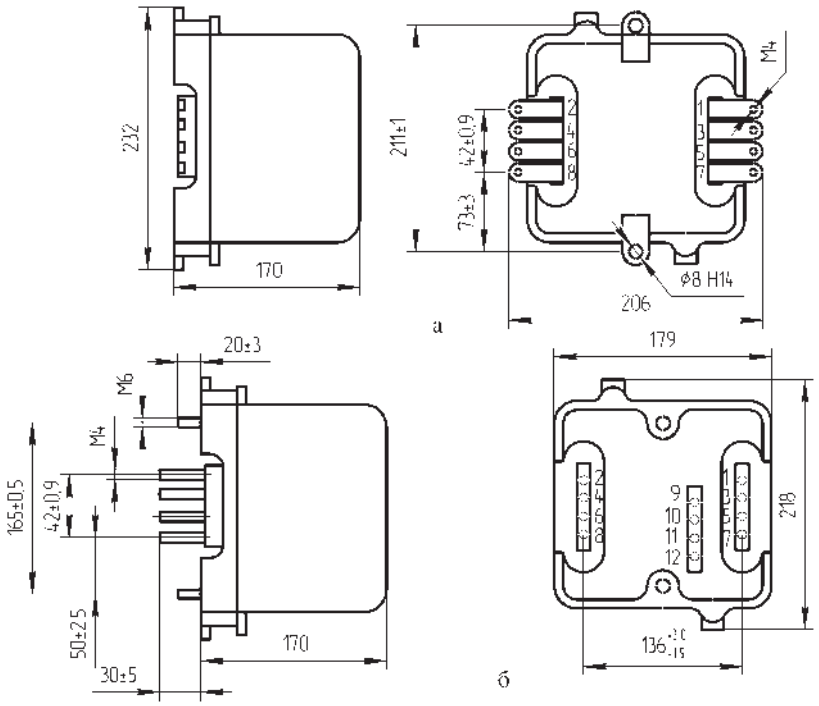

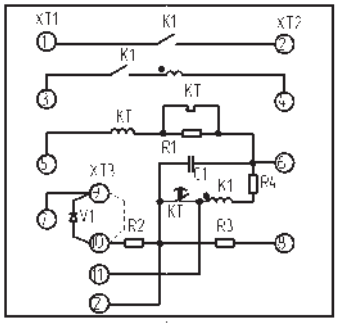

Рисунок 1 – Схема электрическая принципиальная реле типа РПВ - 58

Рисунок 2 – Габаритные, установочные и присоединительные размеры реле типа РПВ - 58

Размеры без предельных отклонений справочные

а – переднее присоединение;
б – заднее присоединение.

Габаритные, установочные и присоединительные размеры реле приведены на рисунке 2, схемы подключения на рисунке 1.

Конструкция

Все элементы схемы смонтированы внутри корпуса, состоящего из основания (цоколя) и съемного прозрачного кожуха.

Структура условного обозначения

РПВ – 58 УХЛ 4
РПВ – реле повторного включения;
58 – порядковый номер разработки;
УХЛ – климатическое исполнение реле по ГОСТ 15150-69
4 – категория размещения реле по ГОСТ 15150-69

При заказе необходимо указать:

– обозначение типа реле;
– номинальное напряжение постоянного тока;
– номинальный ток удерживания;
– климатическое исполнение и категорию размещения (УХЛ4);
– номер технических условий.

ОТДЕЛ ПРОДАЖ: (8352) 39-52-65